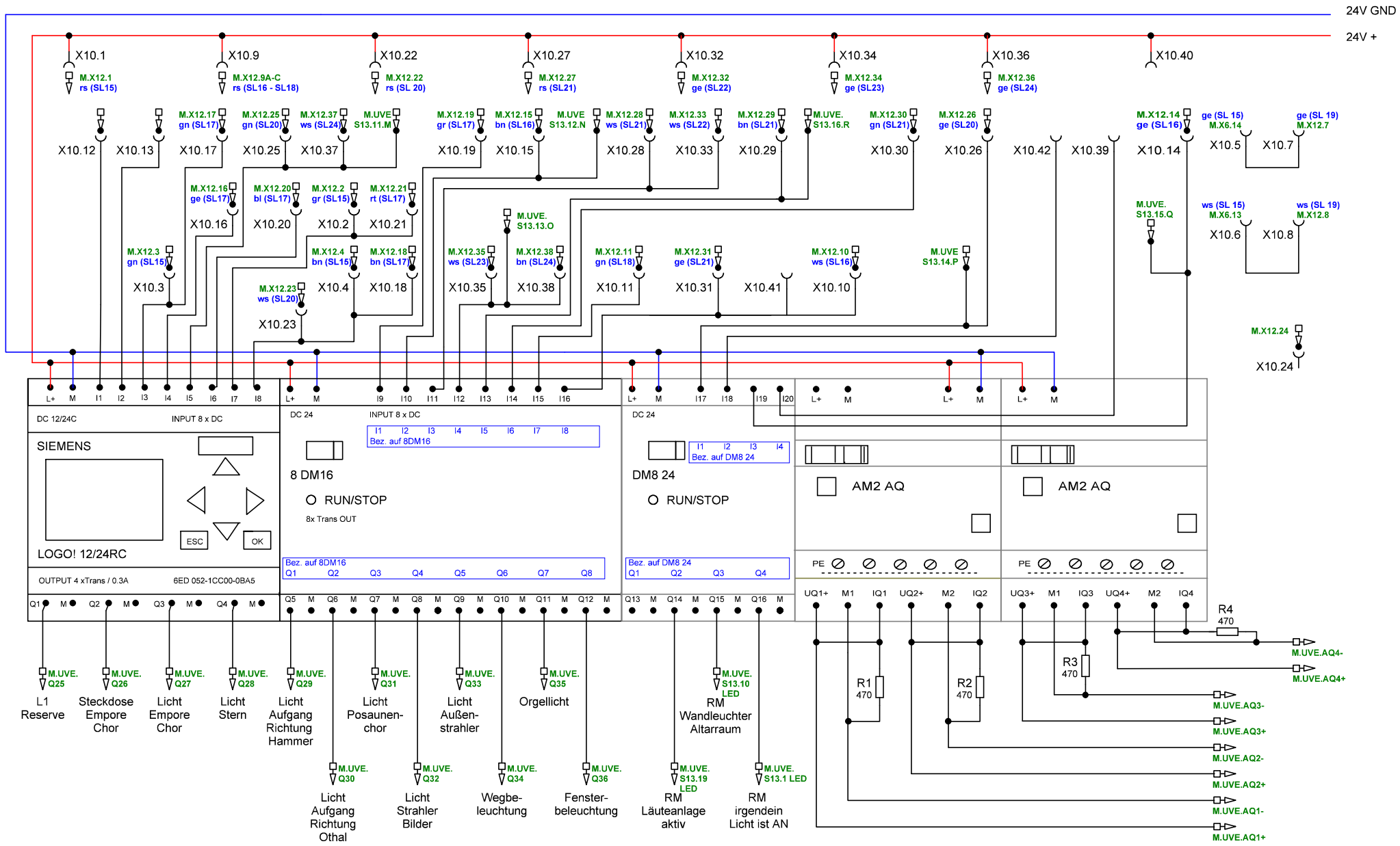

Hinweis:
Die Eingänge I1 bis I9, I15, I16 sowie I20 sind zusätzlich mit einem DMX-Decoder-Relais und den entsprechenden Taster der Schaltschranktür beschalten.
Siehe Darstellung auf Blatt 21.

Licht & Heizungssteuerung	03/2024 PMK Hammerunterwiesenthal V1
LOGO! Lichtsteuerung	Blatt 12 / 22 Kreißl; Bärenlohe 52

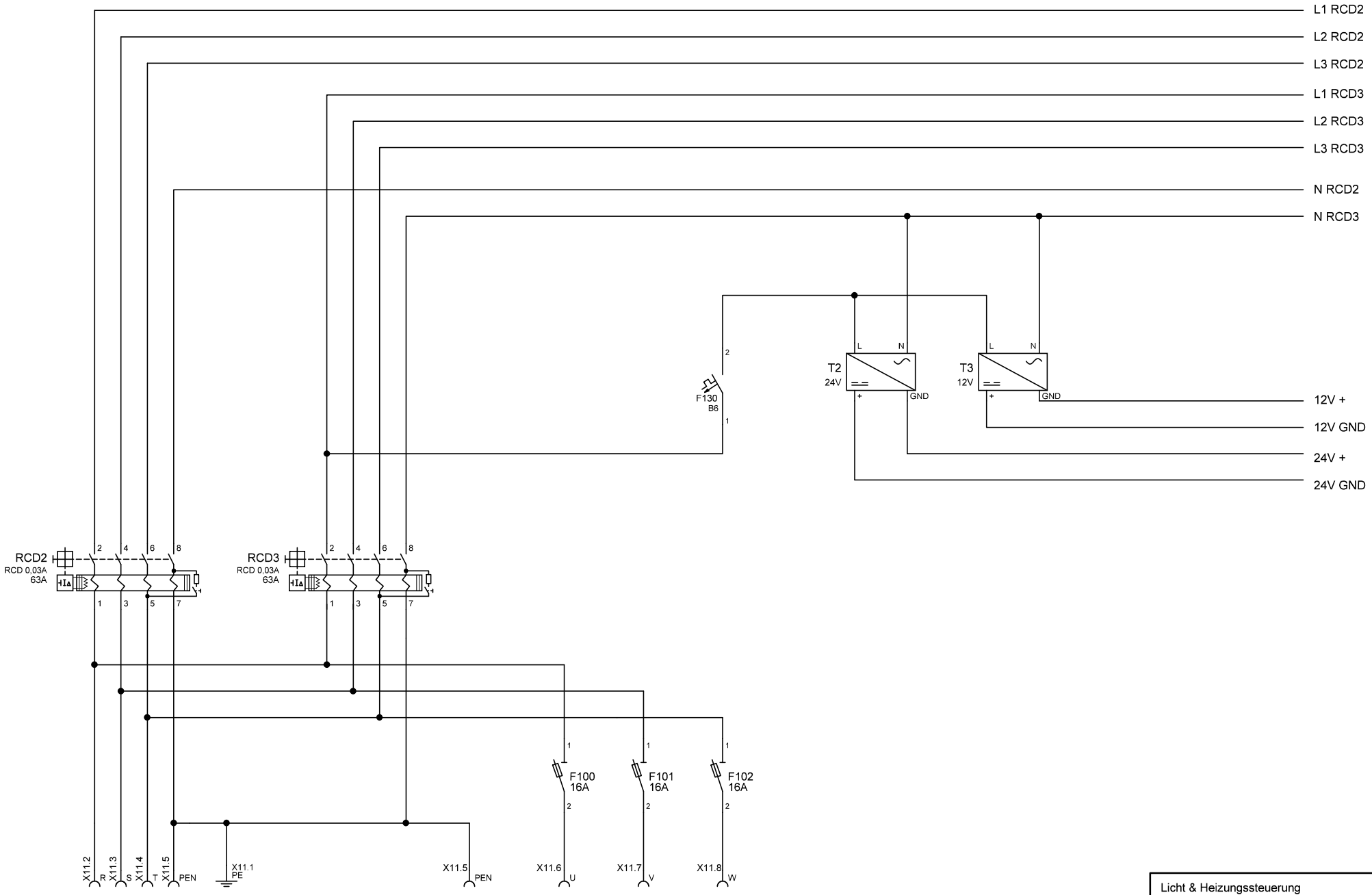

Einspeisung von Zählerschrank

NH000 F1
NYY 4x 10 mm²

Abgang zur Glockensteuerung

D0 16A
NAYY 4x 2,5mm²

Licht & Heizungssteuerung	
03/2024 Bereich UV Empore PMK Hammerunterwiesenthal V1	
UV Empore 1/5	Blatt 13 / 22 Kreißl; Bärenlohe 52

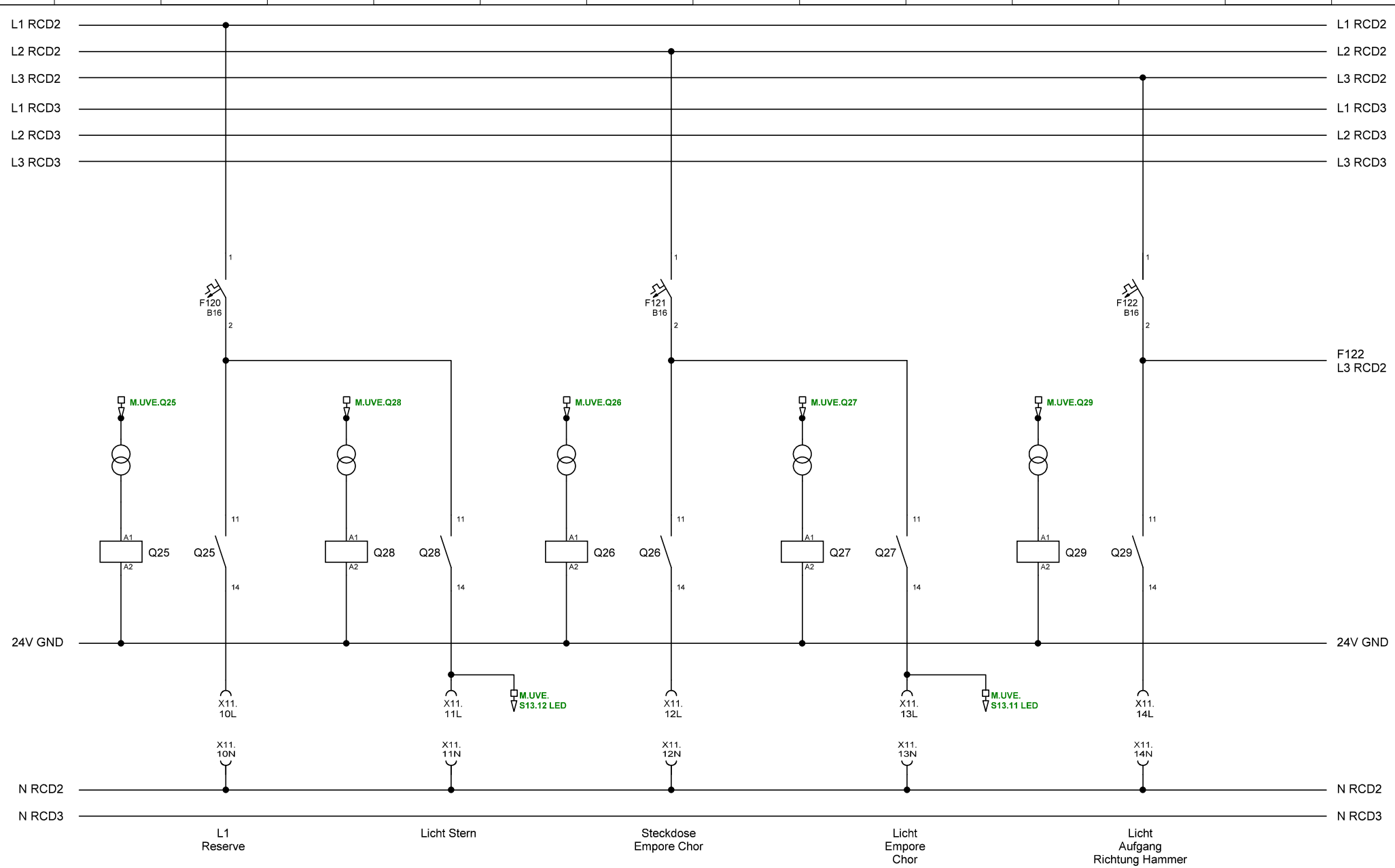

Licht & Heizungssteuerung

03/2024 Bereich UV Empore
PMK Hammerunterwiesenthal V1

UV Empore 2/5

Blatt 14 / 22
Kreißl; Bärenlohe 52

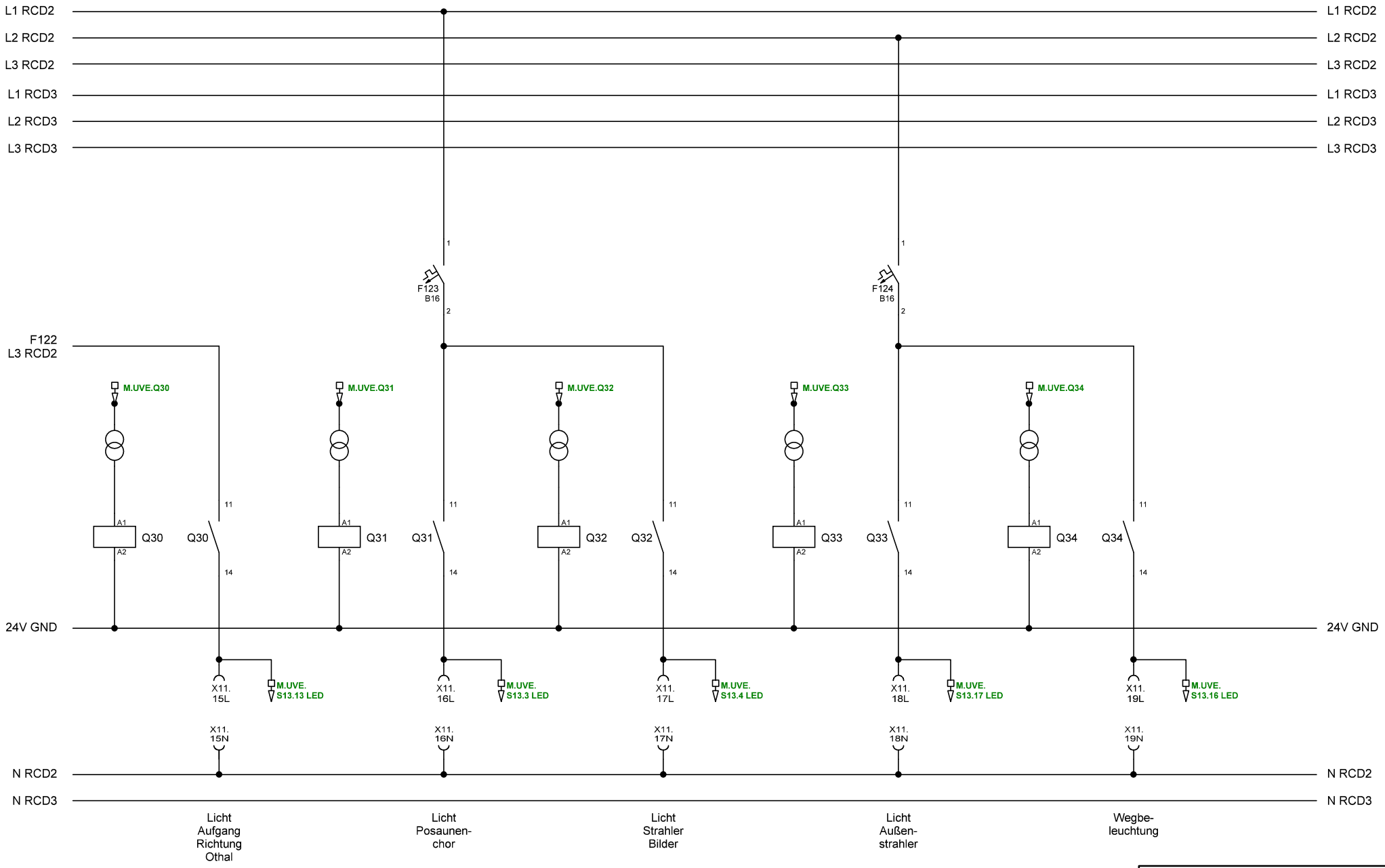

Licht & Heizungssteuerung	
03/2024 Bereich UV Empore PMK Hammerunterwiesenthal V1	
UV Empore 3/5	Blatt 15 / 22 Kreißl; Bärenlohe 52

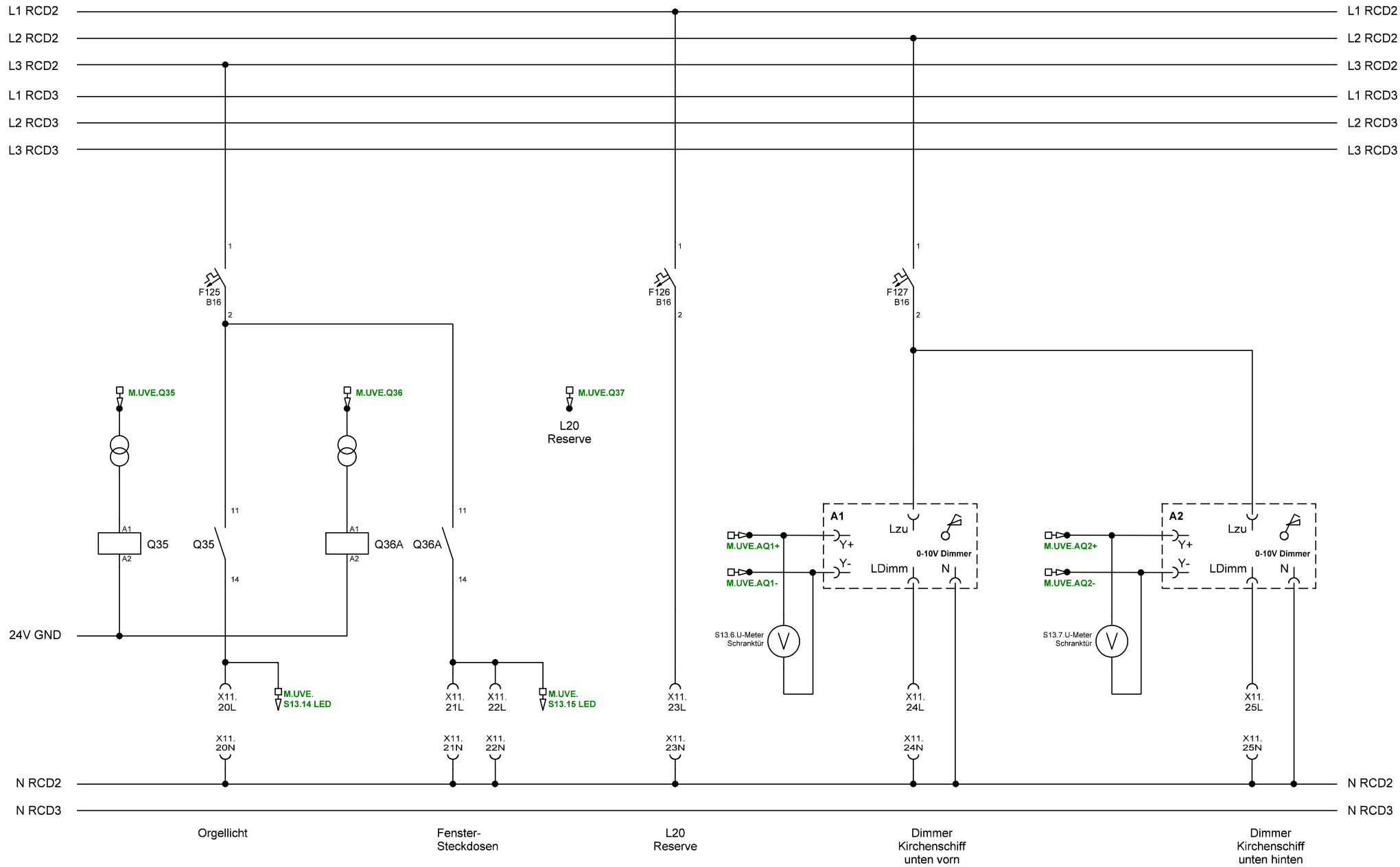

X11.21 zum Relais Q37B
Zählerschrank
X11.22 *Abgang zu Fenster im Turm /
Treppe HUW Steckdosen /
Kirchenschiff HUW unten / oben

Licht & Heizungssteuerung	
03/2024 Bereich UV Empore PMK Hammerunterwiesenthal V1	
UV Empore 4/5	Blatt 16/ 22 Kreißl; Bärenlohe 52

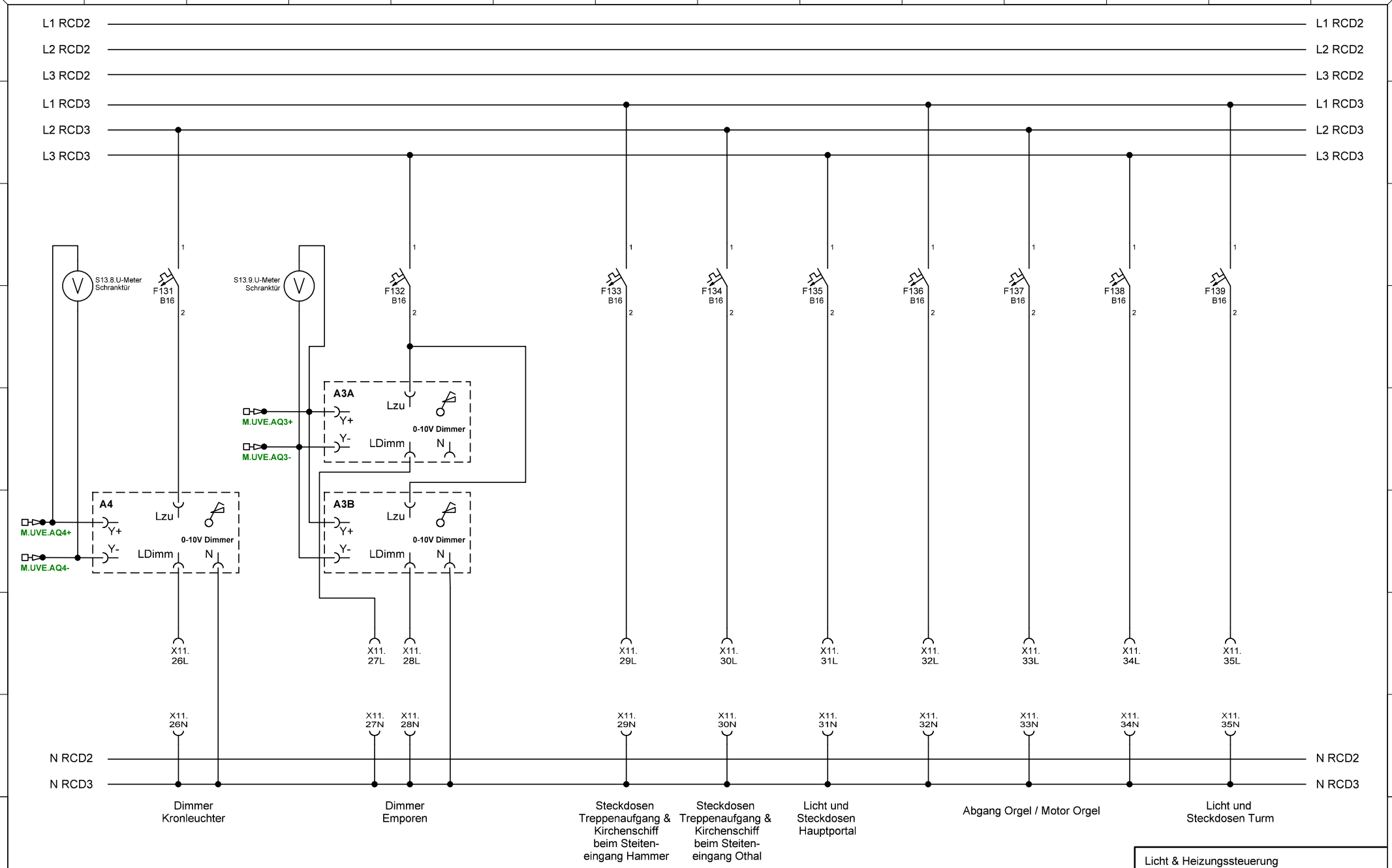

Licht & Heizungssteuerung

03/2024 Bereich UV Empore
PMK Hammerunterwiesenthal V1

UV Empore 5/5

Blatt 17 / 22
Kreißl; Bärenlohe 52

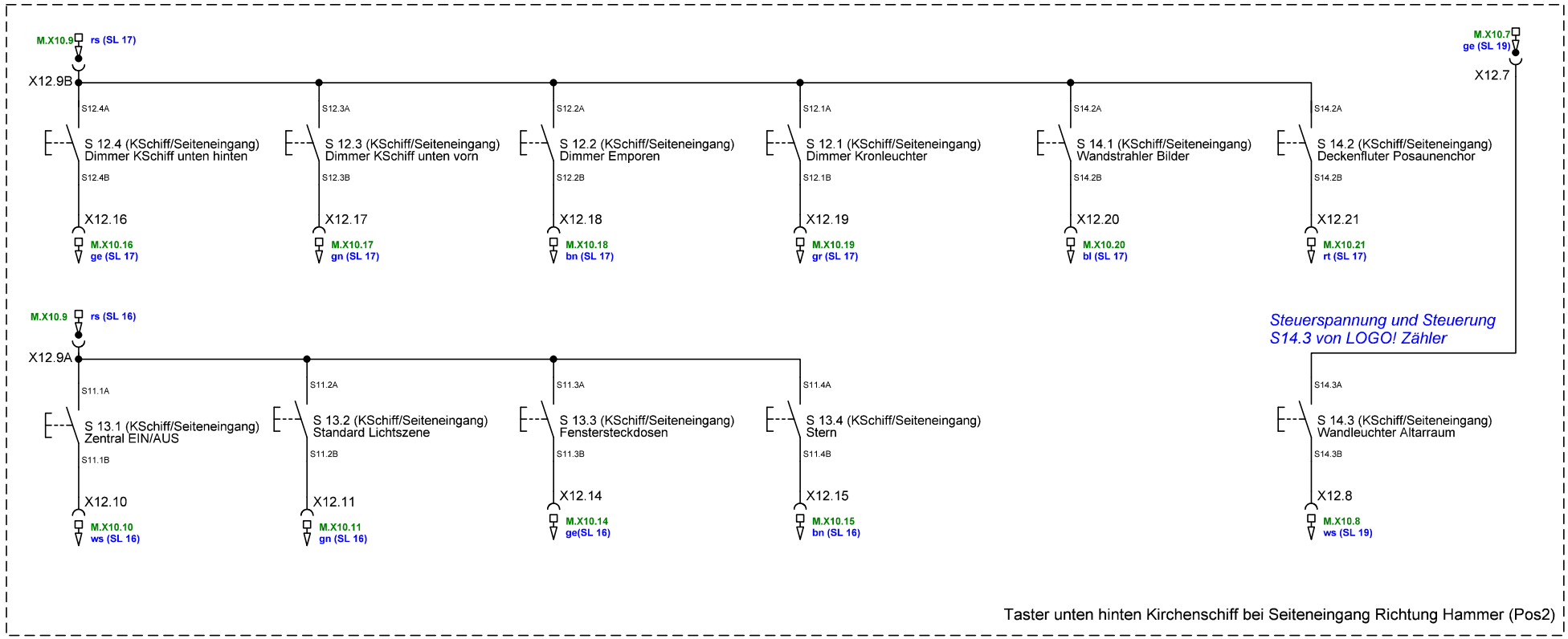

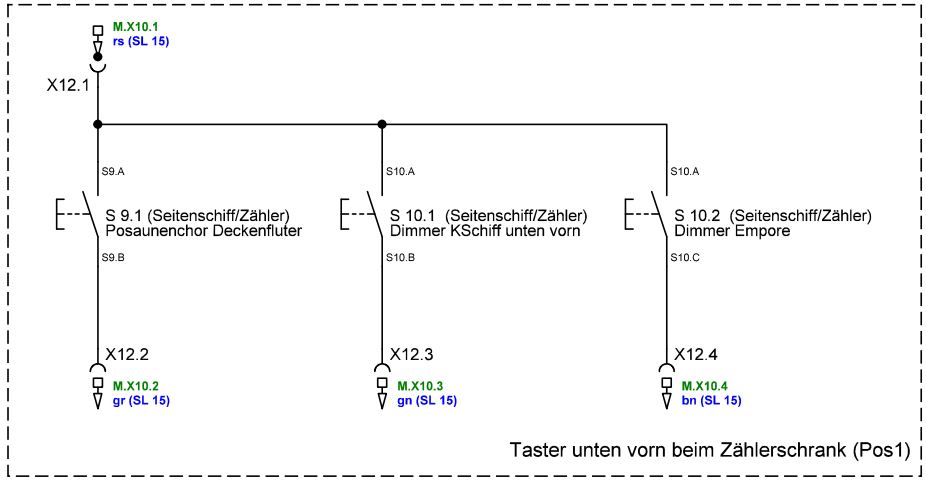

Licht & Heizungssteuerung	
03/2024 Bereich Kirchenschiff PMK Hammerunterwiesenthal V1	
Taster und Bedienelemente im Kirchenraum angeschlossen an LOGO! Empore & Zähler 1/3	Blatt 18/ 22 Kreißl; Bärenlohe 52

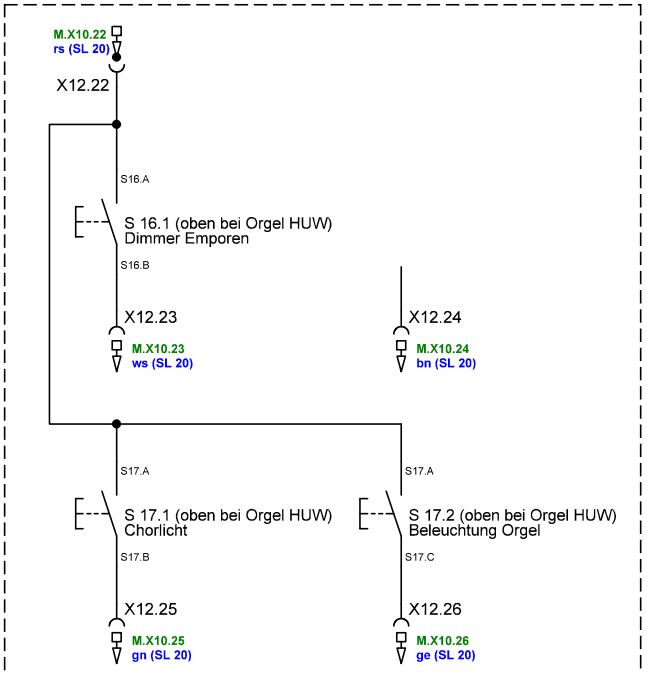

Taster oben / Empore bei Orgel Richtung Hammer (Pos3)

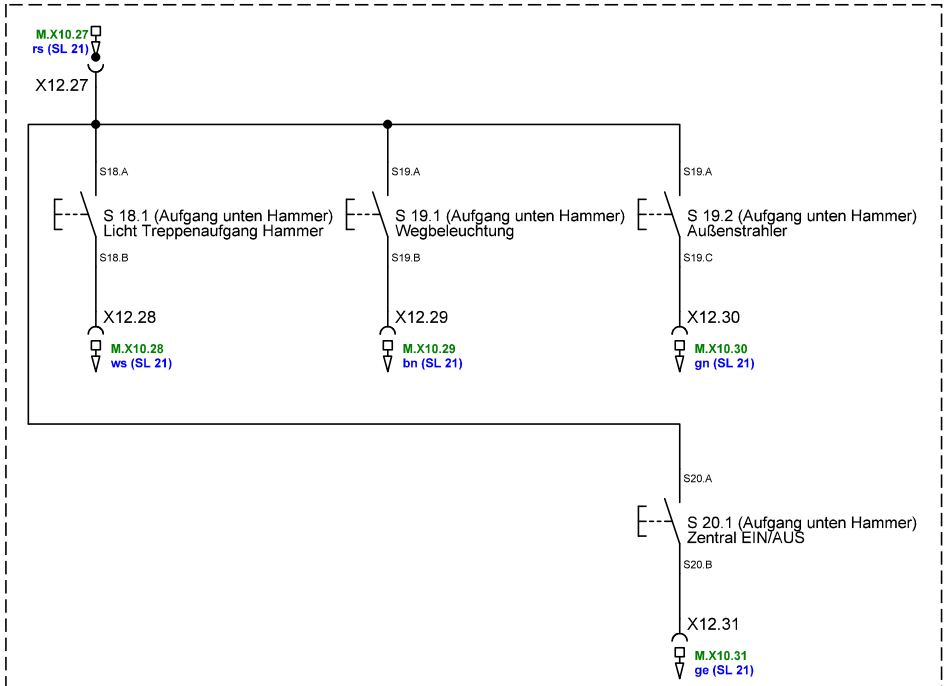

Taster im Seitenaufgang Richtung Hammer unten (Pos4)

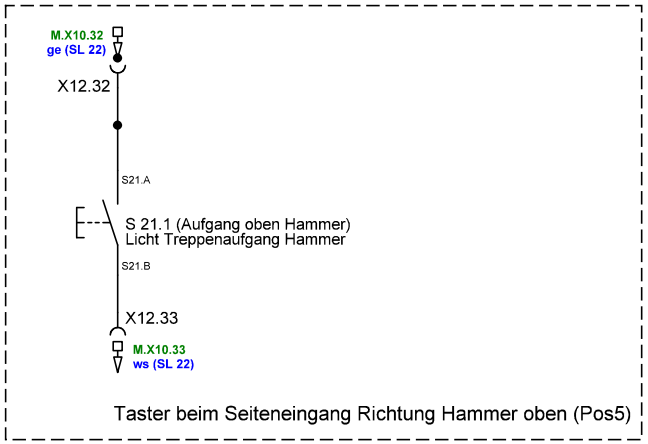

Taster beim Seiteneingang Richtung Hammer oben (Pos5)

Licht & Heizungssteuerung	
03/2024 Bereich Kirchenschiff PMK Hammerunterwiesenthal V1	
Taster und Bedienelemente im Kirchenraum angeschlossen an LOGO! Empore 2/3	Blatt 19 / 22 Kreißl; Bärenlohe 52

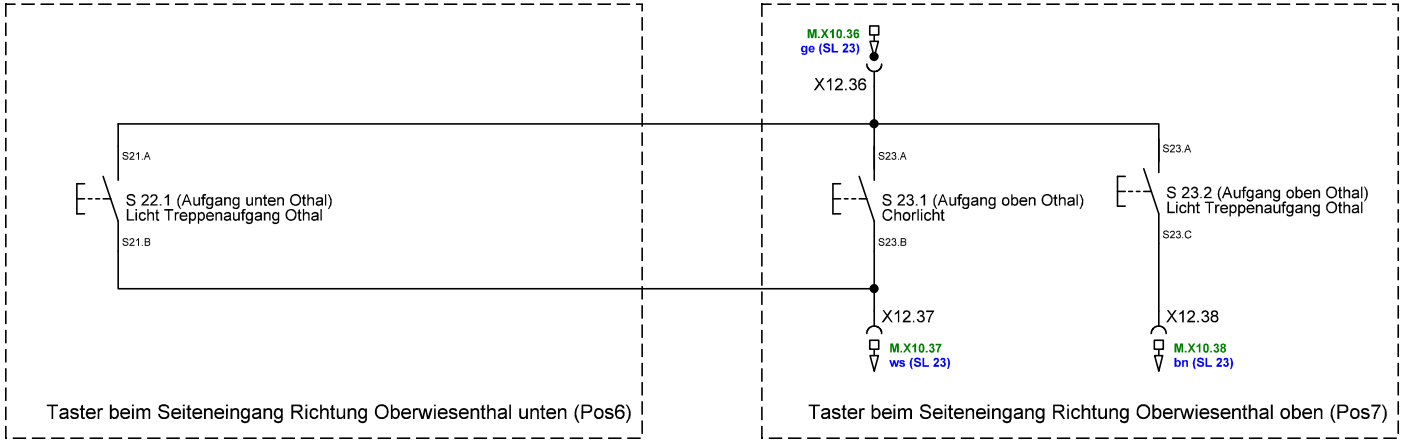

Licht & Heizungssteuerung

03/2024 Bereich Kirchenschiff
PMK Hammerunterwiesenthal V1

Taster, Bedienelemente, Dimmer im Kirchenraum angeschlossen an LOGO! Empore 3/3

Blatt 20 / 22
Kreißl; Bärenlohe 52

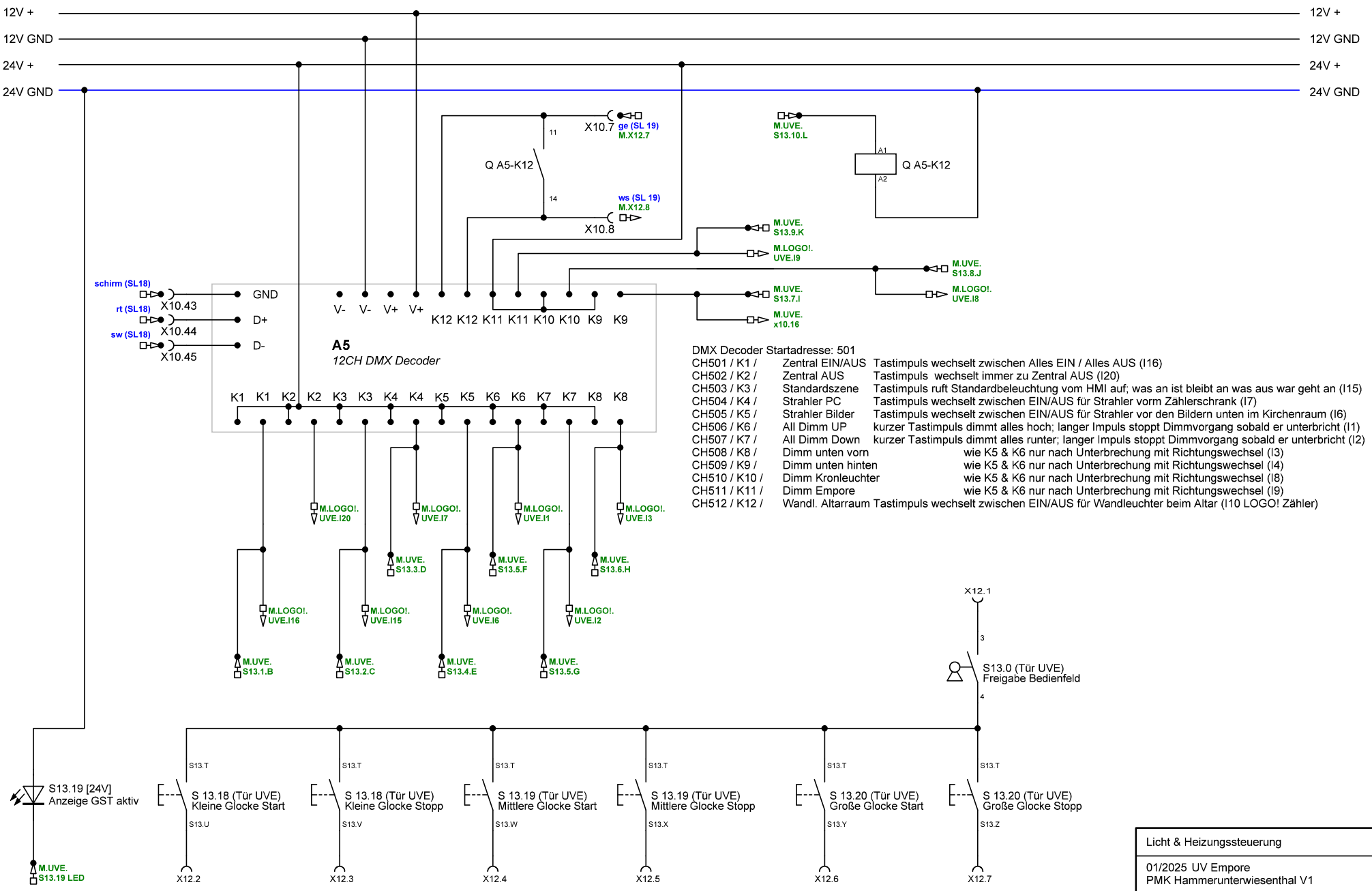

DMX Decoder Startadresse: 501

CH501 / K1 /	Zentral EIN/AUS	Tastimpuls wechselt zwischen Alles EIN / Alles AUS (I16)
CH502 / K2 /	Zentral AUS	Tastimpuls wechselt immer zu Zentral AUS (I20)
CH503 / K3 /	Standardszene	Tastimpuls ruft Standardbeleuchtung vom HMI auf; was an ist bleibt an was aus war geht an (I15)
CH504 / K4 /	Strahler PC	Tastimpuls wechselt zwischen EIN/AUS für Strahler vorm Zählerschrank (I7)
CH505 / K5 /	Strahler Bilder	Tastimpuls wechselt zwischen EIN/AUS für Strahler vor den Bildern unten im Kirchenraum (I6)
CH506 / K6 /	All Dimm UP	kurzer Tastimpuls dimmt alles hoch; langer Impuls stoppt Dimmvorgang sobald er unterbricht (I1)
CH507 / K7 /	All Dimm Down	kurzer Tastimpuls dimmt alles runter; langer Impuls stoppt Dimmvorgang sobald er unterbricht (I2)
CH508 / K8 /	Dimm unten vorn	wie K5 & K6 nur nach Unterbrechung mit Richtungswechsel (I3)
CH509 / K9 /	Dimm unten hinten	wie K5 & K6 nur nach Unterbrechung mit Richtungswechsel (I4)
CH510 / K10 /	Dimm Kronleuchter	wie K5 & K6 nur nach Unterbrechung mit Richtungswechsel (I8)
CH511 / K11 /	Dimm Empore	wie K5 & K6 nur nach Unterbrechung mit Richtungswechsel (I9)
CH512 / K12 /	Wandl. Altarraum	Tastimpuls wechselt zwischen EIN/AUS für Wandleuchter beim Altar (I10 LOGO! Zähler)

Licht & Heizungssteuerung

01/2025 UV Empore
PMK Hammerunterwiesenthal V1

DMX Decoder für Hauslicht Steuerung; Taster Schranktür für Glocken, Leuchter Altar Anb.

Blatt 21 / 22
Kreißl; Bärenlohe 52

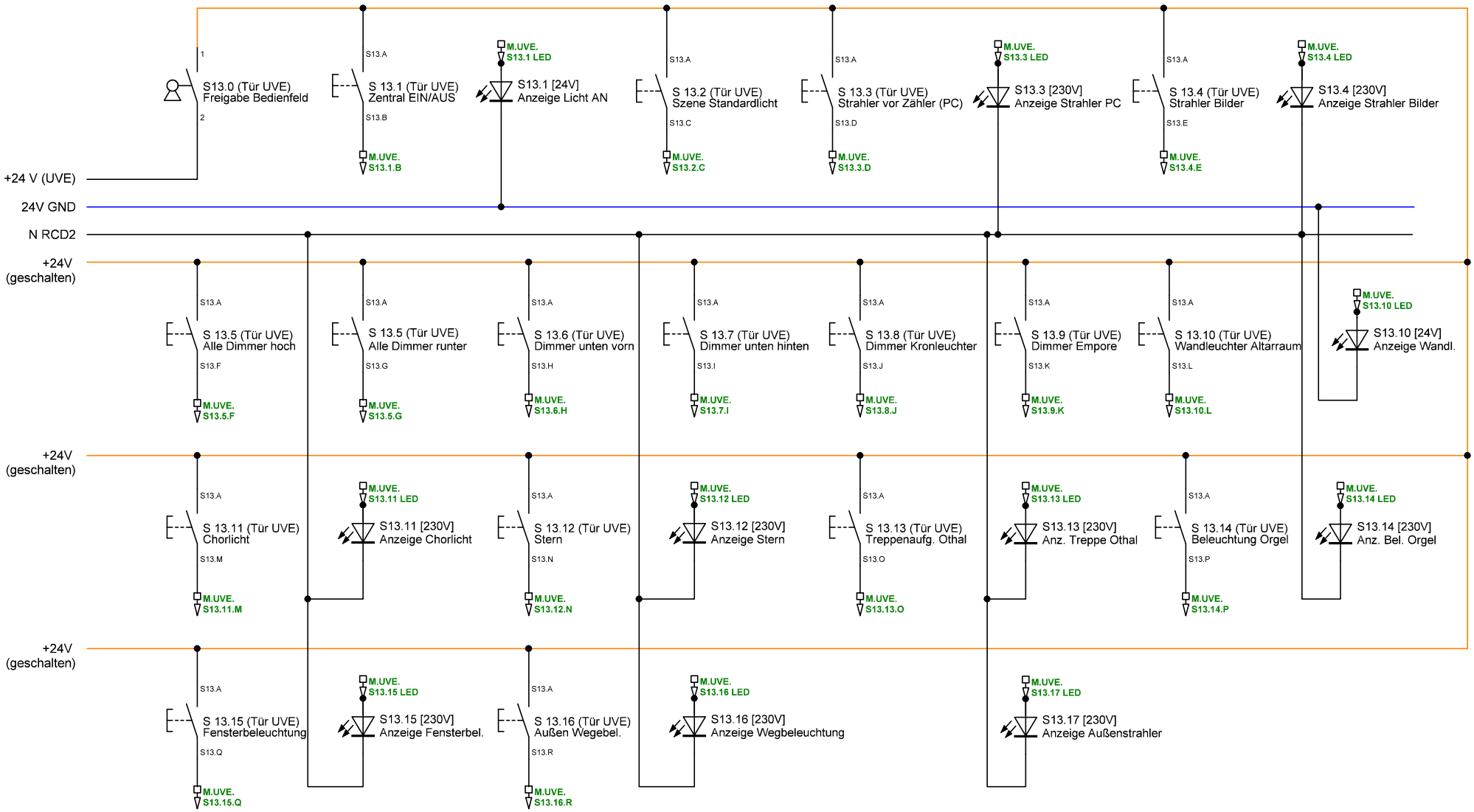

Licht & Heizungssteuerung

01/2025 UV Empore
PMK Hammerunterwiesenthal V1

Bedien und Anzeige-Elemente in Schranktür UV Empore

Blatt 22 / 22
Kreißl; Bärenlohe 52